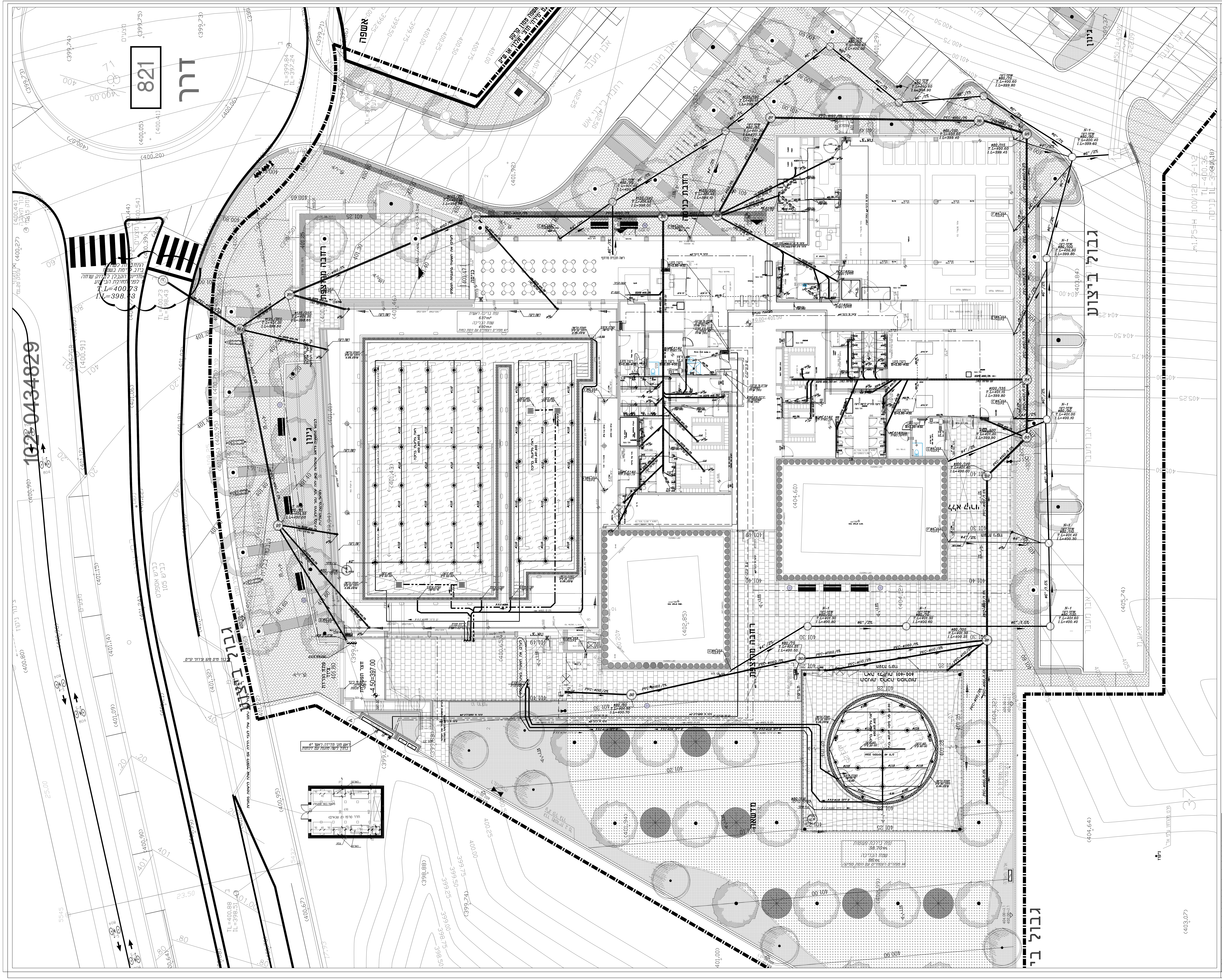

הערה : על הקבלן להמציא אישור מעבדה מוסמכת לפי תקן ישראלי 1205 ועל חשבונו .

צנרת מים אספקה להידרנטים תהייה מפלדה עטיפה חרושתית עטיפת בטון
צנרת מים אספקה לצריכה תהיה מסוג מולטיגול עטיפת בטון במילוי ריצוף
יש להתקין מופה התפשטות בצנרת שפכים כל 4 מטר פיקס פוינט

הערות

שיפוע כל צנרת הדלוחין יהיו 2.0%

1. חיבור לקו ביוב עירוני ולקו מים עירוני יבוצע בתאום ואישור הרשות המקומית.
2. צנור ביוב מונחת בקרקע מתחת לבנין ומתחת למשתחי בטון תהיה מ-"גבריט" עם עטיפת בטון מזוין 10 ס"מ סביב לצינור.
3. שינויים בכיוון הזרימה מאנכית לאופקית יעשו באמצעות קולטן בקומת הקרקע, הכולל שתי ברכים בנות 45 מעלות כל אחת.
כל צנרת הביוב בקוטר 110 מ"מ תהיה מ לרבות הספחים והביקורות.
5. על קולטן מקומות הבנין מותקן "עין בקורת" או "קטע בקורת" מעל הרצפה לפני הירידה לקרקע, כל שתי קומות ובקומה עליונה.
6. צנרת דלוחין בקוטר 40-50 מ"מ תהיה מפוליפרופילן.
7. צנורות מים קרים וחמים לבצע מצינורות יהיו מסוג Multigol לפי הקוטר המסומן בתכנית
8. גובה המכסים יתואם סופית עם הפיתוח
המכסים בתוך שטח כביש יהיה מכסה ב.ב.כ והשאר ב.ב.בנוני

מקרא:-

שוחת ביוב	◎
צנור דלוחין בקוטר "2	───
צנור שופכין בקוטר "4 במילוי	═══
צנור דלוחין ואוויר	צ.ש.+ 01 +עין בקורת
קופסת ביקורת	ק.ב. ø4/2"
קופסת ביקורת נופלת	ק.ב.נ. ø4/4"
מחסום תופי	מ.ת. ø4/2"
מחסום רצפה	מ.ר. ø4/2"
מחסום רצפה	מ.ר. ø8/4"
עמדת כיבוי אש 2 זרנוקים אורך 15 מ' 2 מטפים אבקה משקל 6 ק"ג ארון כיבוי במידה 30/80/100 כוללת ברז כיבוי "2 ברז ניתוק "1 גלגלון 25 מ'	אש APC-3 +
צינור מים חמים-מולטיגול	hw +
צינור מים קרים-מולטיגול	cw
	H.P.D.E.

H.P.D.E.

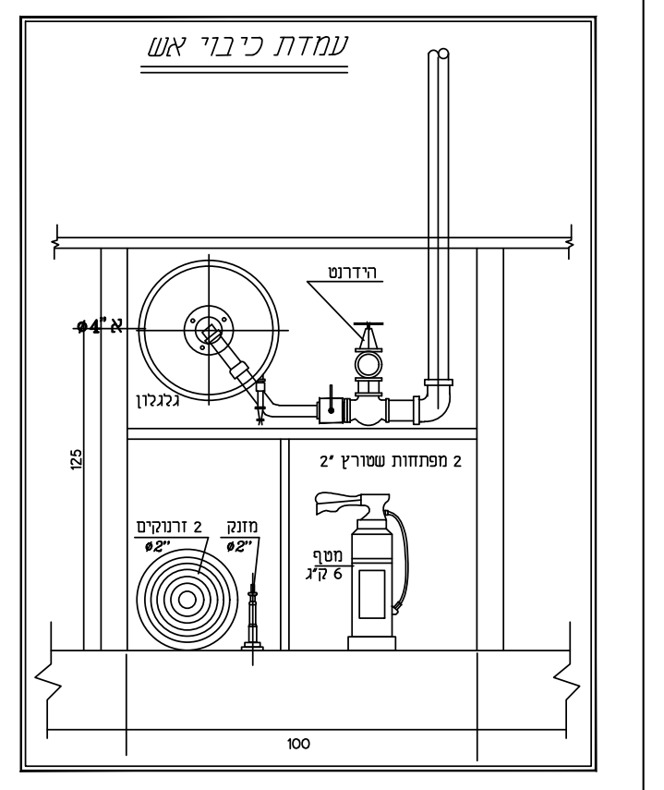

	תואר השינוי	תאריך	חתימה
1	עדכון תכניות	02.11.2021	
2	עדכון תכניות	11.01.2021	
3			

לעיון ○ לאישור ○ למכרז ● לביצוע ○

הקבלן אחראי למידות ועליו לבקר אותן.
על כל סטיה או סתירה או אי התאמה עליו להודיע למתכנן בטרם ימשיך בעבודתו .
אין לקבוע גדלים ומידות ע"י מדידה בשרטוט.

אדריכל: גלפז אדריכלות והנדסה בע"מ

מזמין: עיריית בית שמש
תכנון: ס.ב.
תאריך : 02.11.2021
אשר: א.פ.
פרויקט: קנטרי בית שמש
תוכנית: מע' אינסטלציה קומת קרקע
תאריך : 02.11.2021

עבודה מס'	תכנית מס'	קנה מדה:	
4790	ENS-02	1:100	מסמך זה הינו רכוש אין להעבירו או להעתיקו ללא רשות המתכנן

אוסאמה פרח מהנדסים יועצים
מיזוג אויר-אנסטלציה הסקה-כיבוי אש-בטיחות
◆ שכונת שלר - נצרת ◆
טלפון : 04-6021943 פקס : 04-6000149
נייד : 052-2660625
e-mail:sf_osamaf@bezeqint.net
כתובת: נצרת ת.ד 3030 מיקוד 16130